MASTERVOLT

USERS MANUAL / GEBRUIKERSHANDLEIDING
BETRIEBSANLEITUNG / MANUEL D'UTILISATION
MANUAL DE UTILIZACION / INSTRUZIONI PER L'USO

MasterView Easy MkII

Bewakings- en bedieningspaneel voor het MasterBus netwerk

ENGLISH:	PAGE 1
NEDERLANDS:	PAGINA 25
DEUTSCH:	SEITE 49
FRANÇAIS:	PAGINA 73
CASTELLANO:	PÁGINA 97
ITALIANO:	PAGINA 121

MASTERVOLT
Snijdersbergweg 93,
1105 AN Amsterdam
Nederland
Tel.: +31-20-3422100
Fax.: +31-20-6971006
www.mastervolt.com

v 1.5 September 2010

INHOUDSOPGAVE:

v 1.5 September 2010

1 ALGEMENE INFORMATIE ... 28
1.1 Productomschrijving ... 28
1.2 Gebruik van deze handleiding ... 28
1.3 Garantiebepalingen ... 28
1.4 Aansprakelijkheid ... 28
1.5 Typenummerplaat ... 28

2 VEILIGHEIDSVOORSCHRIFTEN EN -MAATREGELEN ... 29
2.1 Waarschuwingen en symbolen ... 29
2.2 Gebruik volgens bestemming ... 29
2.3 Waarschuwingen voor bijzondere gevaren ... 29

3 MASTERBUS ... 30
3.1 Wat is MasterBus? ... 30
3.2 Event-gebaseerde commando's ... 30
3.3 Hoe u een MasterBus netwerk opzet ... 31

4 INSTALLATIE ... 32
4.1 Inbouw en opbouw ... 32
4.2 Wat u nodig heeft ... 32
4.3 Installatie stap voor stap ... 32

5 BEDIENING ... 33
5.1 Algemeen ... 33
5.2 Bedieningsknop ... 33
5.2.1 In- en uitschakelen ... 33
5.2.2 Vergrendelen ... 33
5.3 Navigatie ... 33
5.4 Bediening ... 34
5.5 Onderhoud ... 35

6 MONITORING EN CONFIGURATIE ... 36
6.1 Masterview Easy monitoring ... 36
6.2 Masterview Easy configuratie ... 37
6.2.1 Veranderen van tekens ... 37
6.3 Lijst met events ... 38
6.3 Lijst met events ... 38
6.4 MasterBus Event data ... 38
6.5 Volg de toggle-leider ... 38
6.6 Favorieten + bedieningspagina ... 38
6.6.1 Naam favorietenpagina ... 39
6.6.2 Velden ... 39
6.6.3 Apparaten ... 39
6.6.4 Groepen ... 39
6.6.5 Items ... 39
6.6.6 Toevoegen ... 39
6.6.7 Voorbeeld ... 39
6.6.8 Openen van de Favorietenpagina ... 40
6.6.9 Controleren van de Index ... 40
6.7 Configureren van andere apparaten ... 40
6.8 Digitale schakelaars ... 40
6.8.1 Configureren van de schakelaars ... 41

6.8.2 Feedback configuratie 41
6.9 Tanklevel interface 41

7 EXTRA INFORMATIE 42
7.1 MasterAdjust software 42
7.2 Bestelinformatie 42

8 PROBLEEMOPLOSSING 43

9 SPECIFICATIES 45
9.1 Technische specificaties 45
9.2 Afmetingen 46

10 EG VERKLARING VAN OVEREENKOMST 47

1 ALGEMENE INFORMATIE

1.1 PRODUCTOMSCHRIJVING

De Mastervolt *MasterView Easy MkII* is een paneel om alle aangesloten apparaten in het MasterBus-netwerk te bewaken, in te stellen en te bedienen.

1.2 GEBRUIK VAN DEZE HANDLEIDING

Copyright © 2010 Mastervolt. Alle rechten voorbehouden. Onrechtmatige reproductie, overdracht, distributie of opslag van dit document of een gedeelte ervan in enige vorm zonder voorafgaande geschreven toestemming van Mastervolt is verboden.
Deze handleiding dient als richtlijn om de MasterView Easy MkII op een veilige en doelmatige wijze te bedienen, te onderhouden en eventuele kleine storingen zelf op te lossen.
Deze handleiding is geldig voor het volgende model:

Model	Artikelnummer
MasterView Easy MkII	77010305

Bewaar deze handleiding op een veilige plaats!

1.3 GARANTIEBEPALINGEN

Mastervolt garandeert dat het apparaat is gebouwd volgens de wettelijk van toepassing zijnde normen en bepalingen. Wanneer niet volgens de in deze gebruikershandleiding gegeven voorschriften, aanwijzingen en bepalingen wordt gehandeld, kunnen beschadigingen ontstaan en/of het apparaat zal niet aan de specificaties voldoen. Eén en ander kan inhouden dat de garantie komt te vervallen.

1.4 AANSPRAKELIJKHEID

Mastervolt kan niet aansprakelijk worden gesteld voor:

- gevolgschade ontstaan door het gebruik van de MasterView Easy;
- eventuele fouten in bijbehorende handleidingen en de gevolgen daarvan.
- gebruik dat niet overeenkomt met de bestemming van dit produkt.

1.5 TYPENUMMERPLAAT

De typenummerplaat staat achterop de MasterView Easy. Op de typenummerplaat staan belangrijke technische gegevens vereist voor service, onderhoud en nalevering van onderdelen.

Afbeelding 1: Typenummerplaat

Verwijder nooit de typenummerplaat!

2 VEILIGHEIDSVOORSCHRIFTEN EN -MAATREGELEN

2.1 WAARSCHUWINGEN EN SYMBOLEN

Veiligheidsinstructies en waarschuwingen worden in deze handleiding gemarkeerd door het onderstaande pictogram:

WAARSCHUWING
Bijzondere opmerkingen, beperkingen en regels om schade te voorkomen.

Een procedure, omstandigheid, enzovoort, die extra aandacht verdient.

2.2 GEBRUIK VOLGENS BESTEMMING

1 De MasterView Easy is gebouwd conform de geldende veiligheidstechnische richtlijnen.
2 Gebruik de MasterView Easy uitsluitend:
- in technisch correcte toestand;
- met inachtneming van de instructies in deze gebruikershandleiding.
- aangesloten op het MasterBus network.

3 Een ander gebruik dan onder 2 genoemd geldt als niet conform de bestemming. Voor schade die hiervan het gevolg kan zijn, is Mastervolt niet aansprakelijk.

2.3 WAARSCHUWINGEN VOOR BIJZONDERE GEVAREN

Voer geen werkzaamheden uit aan de MasterView Easy en/of de elektrische installatie als deze nog onder spanning staat. Laat veranderingen aan uw elektrische installatie alleen door daartoe gekwalificeerd personeel uitvoeren.

3 MASTERBUS

3.1 WAT IS MASTERBUS?

Alle apparatuur die geschikt is voor het MasterBus-netwerk is herkenbaar aan het MasterBus symbool.

MasterBus is een netwerk zonder centrale besturing. Hiermee is communicatie mogelijk tussen de aangesloten Mastervolt apparaten. Het is een netwerk dat werkt volgens de technologie van CAN-bus welke zich reeds heeft bewezen in de automobielmarkt. MasterBus zorgt voor de regeling van de elektriciteitsvoorziening van alle aangesloten apparatuur, zoals de omvormer, de acculader, de generator en nog veel meer. Hiermee is het mogelijk om de aangesloten apparaten met elkaar te laten communiceren, bijvoorbeeld om een generator te laten starten indien de accu's bijna leeg zijn.

Met MasterBus wordt het opzetten van een elektrische installatie aanzienlijk eenvoudiger dankzij de toepassing van UTP communicatiekabels waarmee alle apparaten op eenvoudige wijze met elkaar worden verbonden. Hiertoe is ieder component van het systeem uitgerust met twee MasterBus communicatiepoorten. Zodra twee of meer apparaten via deze communicatiepoorten met elkaar in verbinding worden gebracht, vormen ze een lokaal data netwerk, aangeduid als MasterBus. Doordat hiervoor slechts enkele communicatiekabels nodig zijn, kan aanzienlijk op de materiaalkosten en installatietijd bespaard worden.

Voor centrale uitlezing en bediening van de aangesloten apparatuur biedt Mastervolt een breed scala aan afstandsbedieningspanelen. Hiermee heeft u een volledig overzicht over de status van uw elektrische installatie. Controle van het systeem is mogelijk met een druk op de knop. Hiervoor zijn vier verschillende panelen beschikbaar, variërend van het kleine, Mastervision inpasbare (120 x 65mm), LCD venster tot het full colour MasterView System paneel. Alle afstandsbedieningspanelen zijn geschikt voor zowel uitlezing, bediening als configuratie van alle aangesloten MasterBus apparatuur.

Nieuwe apparatuur kan op eenvoudige wijze aan het reeds bestaande netwerk worden toegevoegd door het netwerk gewoonweg te verlengen. Dit geeft het MasterBus netwerk een grote mate van flexibiliteit, niet alleen vandaag, maar ook in de toekomst.
Bovendien levert Mastervolt diverse interfaces waarmee u zelfs apparatuur kunt aansluiten die niet geschikt is voor koppeling aan het MasterBus netwerk Voor directe communicatie tussen het MasterBus-netwerk en een product dat niet van Mastervolt is, bevelen wij de Modbus interface aan.

WAARSCHUWING: Sluit nooit een niet-MasterBus apparaat direct aan op het MasterBus-netwerk! Hierdoor komt de garantie op alle MasterBus apparaten te vervallen.

3.2 EVENT-GEBASEERDE COMMANDO'S

Met MasterBus kan elk apparaat worden geprogrammeerd om een ander apparaat tot actie aan te zetten. Dit gebeurt door middel van event-gebaseerde commando's

Voorbeeld: als de walstroomvoorziening van een boot in de haven bijna overbelast is, moet de boordgenerator worden gestart. Aangezien bijvoorbeeld de Mass Systemswitch de walstroom meet, beschouwen we dit apparaat als de bron.
De generator is het apparaat dat actie moet ondernemen (starten), we beschouwen dit als het doel. Dit betekent dat de Systemswitch als volgt moet worden geprogrammeerd:

Event bron:	Wal bijna ovrbl	Kies uit de event-bronnenlijst (zie handleiding van de *Mass Systemswitch*)
Event doel:	Generator	Kies uit de apparatenlijst (apparaten die aangesloten zijn aan het MasterBus-netwerk)
Event commando:	Status	Kies een event-commando uit de event-commandolijst van het doel (zie handleiding van de *Generator)*
Event data:	On	Kies een event-actie uit de event-commandolijst van het doel (zie handleiding van de *Generator)*

Zie hoofdstuk 6 van deze handleiding.

3.3 HOE U EEN MASTERBUS NETWERK OPZET

Alle apparaten die geschikt zijn voor het MasterBus netwerk zijn uitgerust met twee communicatiepoorten. Zodra twee of meer apparaten via deze communicatiepoorten met elkaar in verbinding worden gebracht, vormen ze een lokaal data netwerk, aangeduid als MasterBus

Houd u bij het maken van een MasterBus network aan de volgende regels:

Verbindingen tussen de apparaten maakt u met behulp van standaard UTP kabels (straight). Mastervolt kan u deze kabels leveren, maar ze zijn ook in iedere computerwinkel verkrijgbaar.

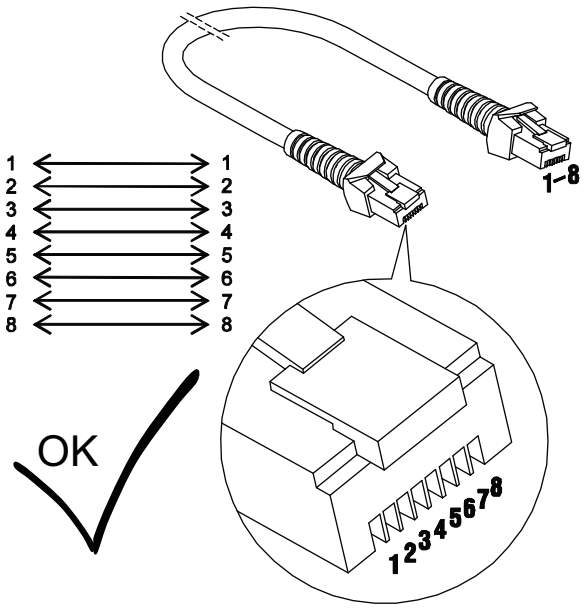

Afbeelding 2: UTP kabel

Zoals bij alle high speed data netwerken moeten ook bij, MasterBus de uiteinden van het netwerk worden afgesloten met een terminating device.

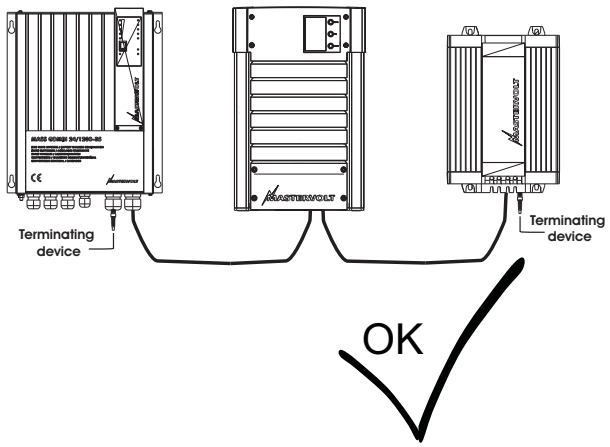

Afbeelding 3: twee terminators

De voor het netwerk benodigde elektrische voeding wordt geleverd door de aangesloten apparaten. Daarom moet tenminste een van de apparaten in het netwerk in staat zijn om deze voeding te leveren (zie specificaties).
Per voedend apparaat kunt u maximaal drie niet-voedende apparaten op het MasterBus netwerk aansluiten. U kunt zonder problemen meerdere voedende apparaten aansluiten.

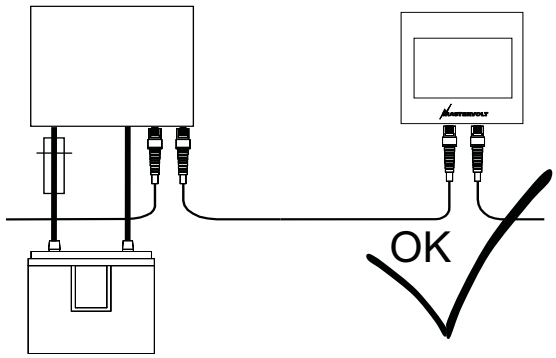

Afbeelding 4: elektirische voeding

Maak geen ringnetwerken

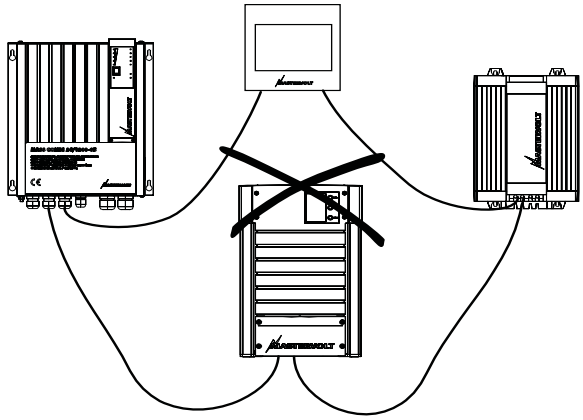

Afbeelding 5: geen ringnetwerken

Maak in het MasterBus netwerk geen aftappingen met zogenaamde *splitters.*

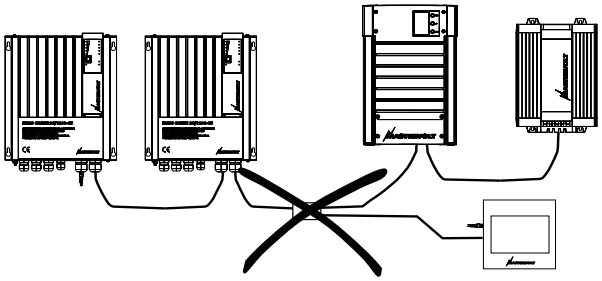

Afbeelding 6: geen aftappingen

4 INSTALLATIE

WAARSCHUWING
Zowel tijdens de installatie als het gebruik van de *Masterview Easy*, gelden altijd de veiligheidsvoorschriften en maatregelen. Zie hiervoor hoofdstuk 2 van deze handleiding.

4.1 INBOUW EN OPBOUW

De Masterview Easy kan worden ingebouwd en op een muur of bord worden gebouwd.
Voor inbouw kunt u de behuizing gemakkelijk verwijderen. De aansluitingen bevinden zich achterop het paneel en er is een uitsparing voor de twee connectors als u kiest voor opbouw.

4.2 WAT U NODIG HEEFT

Gereedschap:
- ☐ Een boor om gaten te maken in de ondergrond
- ☐ Een zaag om een uitsparing te maken voor inbouw.
- ☐ Een kruiskopschroevendraaier

Materialen:
- ☑ Het *MasterView Easy* paneel (inclusief)
- ☑ 4 montageschroeven (inclusief)
- ☑ MasterBus aansluitkabel (6 meter / 20ft bijgeleverd)
- ☑ MasterBus terminators (1x bijgeleverd)

4.3 INSTALLATIE STAP VOOR STAP

1

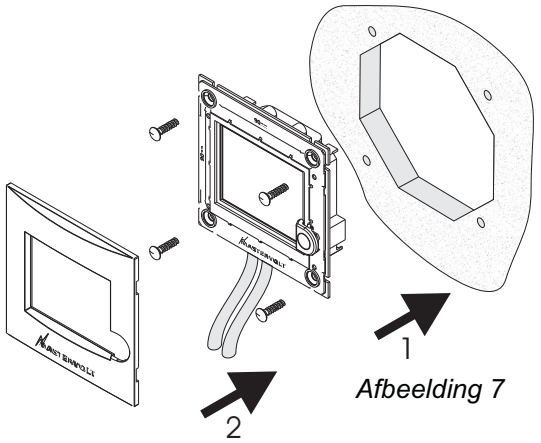

Afbeelding 7

Inbouw van het MasterView Easy Display.

Zie afbeelding 7.
- Verwijder de behuizing en verwijder het front van het paneel.
- Maak een uitsparing in de muur en boor de gaten. Gebruik hiervoor de boor- en zaagmal of de afmetingen voorop het paneel.
- Steek de MasterBus aansluitkabels in de MasterBus aansluitingen.
- Monteer de MasterView Easy op de muur (1) en klik dan het front weer vast (2).

2

Opbouw van het MasterView Easy Display

Zie afbeelding 8.
- Verwijder de behuizing en verwijder het front van het paneel.
- Boor de gaten. Gebruik hiervoor de afmetingen binnenin de behuizing. Bevestig de behuizing (1).
- Steek de MasterBus aansluitkabels in de MasterBus aansluitingen en klik het paneel in de behuizing (2).
- Klik het front weer vast (3).

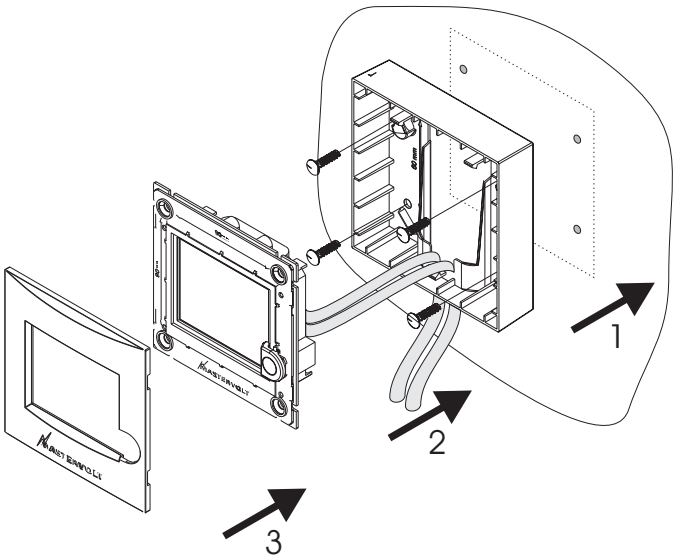

Afbeelding 8

5 BEDIENING

5.1 ALGEMEEN

De Mastervolt *MasterView Easy* is een centraal bewakings- en bedieningspaneel voor apparaten die zijn verbonden met het MasterBus netwerk. Het toont de status van uw elektrisch systeem door middel van een touch screen.

5.2 BEDIENINGSKNOP

5.2.1 In- en uitschakelen

Druk kort op de knop om het *MasterView Easy paneel* in te schakelen. Zie afbeelding 10. Kort hierna verschijnt het eerste scherm, voor de apparaatkeuze. Met een korte druk op de knop schakelt u het Easy paneel weer uit.

5.2.2 Vergrendelen

Als u de knop meer dan twee seconden lang indrukt als het paneel is ingeschakeld, vergrendelt u het paneel. Zie afbeelding 10. In deze modus zal het paneel niet reageren als u op het scherm drukt. Het vergendeld-icoon (de sleutel) staat linksonder. Met een lange druk op de knop (meer dan 2 seconden) ontgrendelt u het paneel weer.

OPMERKING: Aangezien elke configuratie van het MasterBus netwerk uniek is, kan deze handleiding geen instructies geven voor een specifiek apparaat, behalve voor de MasterView Easy zelf. Zie de gebruikershandleiding van het aangesloten apparaat voor een overzicht van beschikbare schermen en instellingen.

5.3 NAVIGATIE

Bewaking en bediening van de *MasterView Easy* gebeurt in verschillende menus. Hieronder staat hoe u door deze menus navigeert.

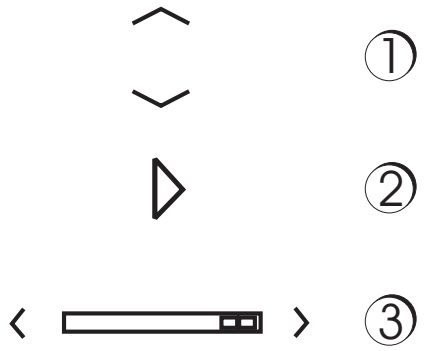

Afbeelding 9: Navigatieknoppen

- Druk op de pijl naar boven en naar beneden om vertikaal door een menu te scrollen (zie afbeelding 9, nummer 1).
- Druk op de gesloten pijl om een groep te openen zie afbeelding 9, nummer 2).
- Druk op de rechter of linker pijl om horizontaal door een menu te scrollen zie afbeelding 9, nummer 3).
- Druk op X om een menu te verlaten of een setting te cancellen. (zie afbeelding 11). U keert dan terug naar het apparaatkeuzemenu.

5.4 BEDIENING

De ***MasterView Easy*** is een bewakings- en bedieningspaneel voor het MasterBus-netwerk. Het paneel leidt u door de verschillende menus, beginnend met de apparaatkeuze. Zie het voorbeeld op de komende pagina's.

Opmerking: De getoonde schermen kunnen afwijken van de schermen op uw eigen MasterView Easy.

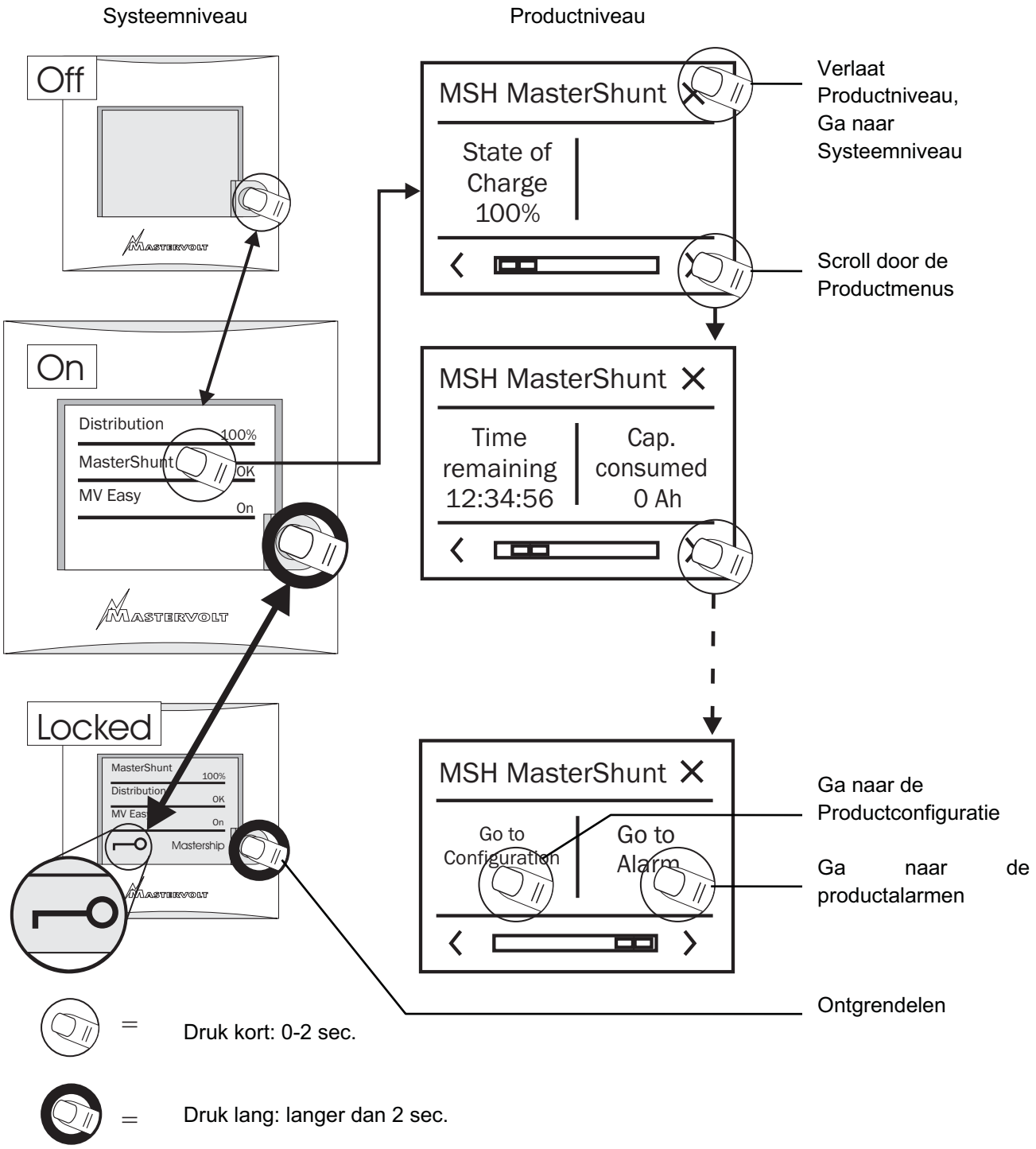

Afbeelding 10: Bediening van de MasterView Easy, eerste schermen

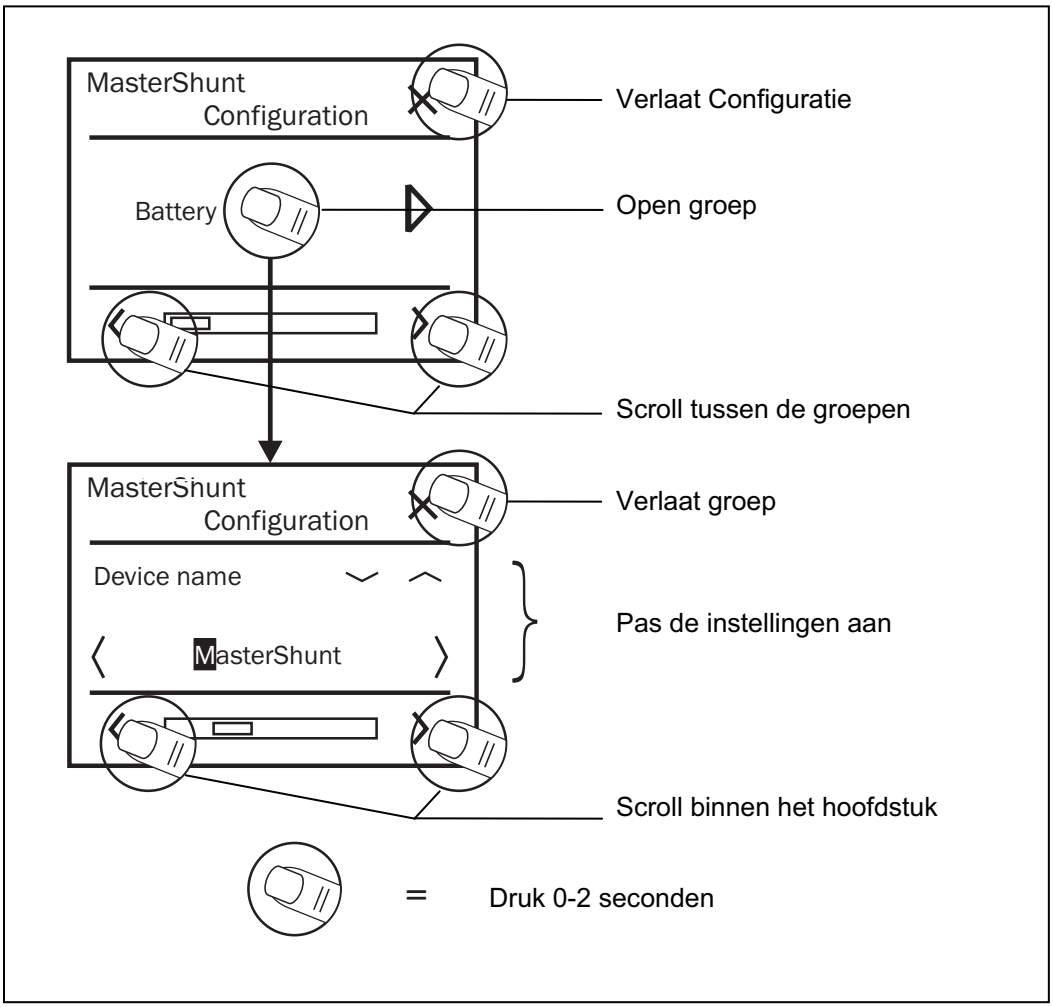

Afbeelding 11: Bediening van de MasterView Easy, voorbeeld Configuratie

5.5 ONDERHOUD

Als u het touch screen moet schoonmaken zonder dat u daarmee het systeem bedient, gebruikt u dan de vergrendelfunctie, afbeelding 10.
Reinig het touch screen met een zachte doek. Gebruik GEEN bijtende of schurende schoonmaakmiddelen! Druk opnieuw lang op de knop om de MasterView Easy te ontgrendelen.

6 MONITORING EN CONFIGURATIE

6.1 MASTERVIEW EASY MONITORING

Het startscherm van de MasterView Easy toont de apparaatlijst, zie ook afbeelding 10. Door de MV Easy zelf te kiezen, komt u in het MasterView Easy monitoring menu, zie de tweede tabel hieronder.

De instellingen worden opgeslagen in het interne geheugen van het gekozen apparaat. Dit betekent dat uitschakelen of ontkoppelen van de *MasterView Easy* de instellingen niet zal beïnvloeden.

Variabele	Betekenis	Default	Instelbereik
Taal	Taal van de menu's in de MasterView Easy. Bij bevestiging kunt u met "Alle apparaten aanpassen" de taal in één keer voor alle aangesloten apparaten tegelijk instellen.	English	Zie specificaties
Verlichting	Achtergrondverlichting van het display.	Auto	Auto/Aan/Uit
Schakelaar X	Configureerbare schakelaar op de MasterView Easy		X = 1 - 6
Ga naar Configuratie	Druk op dit veld om naar de MasterView Easy-configuratie te gaan.		

Tabel: MasterView Easy monitoring

6.2 MASTERVIEW EASY CONFIGURATIE

Het configuratiemenu van de *MasterView Easy* dient voor het aflezen en aanpassen van de instellingen zoals achtergrondverlichting, weergegeven taal en aantal apparaten. Configuration Lock voorkomt ongewild veranderen van de instellingen.

Als u *Configuratie Ingeschakeld* kiest, verdwijnt dit symbool uit alle configuratiegroepen. De eerste groep (bij de Easy de groep “Algemeen”) blijft wel instelbaar.

Variabele	Betekenis	Default	Instelbereik
Algemeen			
Naam jacht	Naam van het vervoermiddel waarin dit display is geïnstalleerd.	Yacht name	Alle namen met maximaal 16 tekens
Apparaatnaam	Naam van dit apparaat . Deze naam wordt herkend door alle aangesloten apparaten.	MV Easy	DIS + maximaal 12 tekens
Gekozen app.	Aantal apparaten dat kan worden gekozen om weer te geven met de MasterView Easy. Met “Uitsluiten” kiest u alle apparaten minus maximaal drie geselecteerde apparaten.		Selectie, Alle apparaten, Uitsluiten
Buzzer	Aan en uit zetten van de buzzer. De buzzer kan ook worden aan- en uitgezet met events. In dat geval klinkt hij maximaal 1 minuut. Zie ook paragraaf 6.3. Hoewel de buzzer is uitgezet, kan hij dus nog steeds gaan klinken.	Aan	Aan, Uit
Autolock na	U kunt de MasterView Easy automatisch laten vergrendelen na een zelf te kiezen tijd.	Uit	Uit, 2, 5, 10 minuten
Verlichting	De achtergrondverlichting kan worden uitgezet en in twee kleuren aan.	Wit	Wit, Rood
Spaarstand			
Tijd verlichting	De tijd dat het display aan blijft staan nadat de laatste knop is ingedrukt.	2 minuten	Altijd aan, Uit, 2, 5 10 minuten aan
Automatisch uit	De tijd dat het display aan blijft staan nadat de laatste knop is ingedrukt.	1 dag	1 dag, 2 dagen, Altijd aan
Verlichting	Verlichtingssterkte	50%	0-100% in stappen van 10%
Favorieten pagina			
Naam favor. pag.	Naam van uw Favorieten pagina		
Favorieten pagina	Keuze van de velden op Favorieten pagina. Analoog: i.p.v. een getal verschijnt een balk.	Nee	Nee, analoog, 1, 2, 3, 4 of 6 velden,1-3 tankniveaus
Verb. m.fav.			
Aansl. aan	Veld om het item aan te koppelen	Veld 1	Veld 1-6
Apparaat	Apparaat met het monitoring-item	Kies…	Systeemafhankelijk
Groepnummer	Groepnummer in de gekozen monitoringpagina.	1	1-65535
Itemnummer	Itemnummer in de gekozen monitoringpagina.	1	1-65535
Toevoegen	Voeg het item toe aan de favorietenpagina.		

6.2.1 Veranderen van tekens

U kunt het veranderen van tekens, bijvoorbeeld bij het aanpassen van de bootnaam, versnellen door de omhoog/omlaag knop ingedrukt te houden. De tekens komen dan sneller voorbij.

6.3 LIJST MET EVENTS

Hieronder staat de lijst met events van de *MasterView Easy*. Er kan bijvoorbeeld een lamp worden uitgeschakeld als de Easy wordt ingeschakeld, de event bron is dan Status. U kunt eventbronnen gebruiken om een een ander apparaat dat is aangesloten op MasterBus een actie te laten uitvoeren.

Events			
Evt 1 bron	Kies een gebeurtenis om te dienen als Event 1.	Uitge-schakeld	Uitgeschakeld, Schakelaar 1-6, Status, Verlichting
Evt 1 doel	Kies een apparaat om een opdracht uit te voeren bij Event 1.	Kies…	Keuze is systeem-afhankelijk.
Evt 1 commando	Kies een commando, afhankelijk van het gekozen apparaat. Voor het MasterView display zou dit “Backlight” kunnen zijn.	Kies…	Keuze is systeem-afhankelijk.
Evt 1 data	Data stuurt het commando. Zie paragraaf 6.4 voor uitleg.	Uit	Uit, Aan, Copy, Copy Invert, Toggle.
Event 2 bron	Verschijnt als Event 1 is ingeschakeld. Kies een gebeurtenis om te dienen als Event 2. Zie voor uitleg Event 1.		

6.4 MASTERBUS EVENT DATA

Zie afbeelding 12.

Input (pulsen)

De **input** kan worden verkregen door een Aan/ Uit schakelaar te bedienen.

Output (data)

On verandert de status naar Aan bij het eerste signaal.

Off verandert de status naar Uit bij het eerste signaal.

Copy laat de status de input volgen.

Copy Invert laat de status het omgekeerde van de input volgen.

Toggle verandert de status bij het eerste signaal en terug bij het tweede signaal. Dit type data wordt vaak gebruikt in combinatie met een pulsschakelaar.

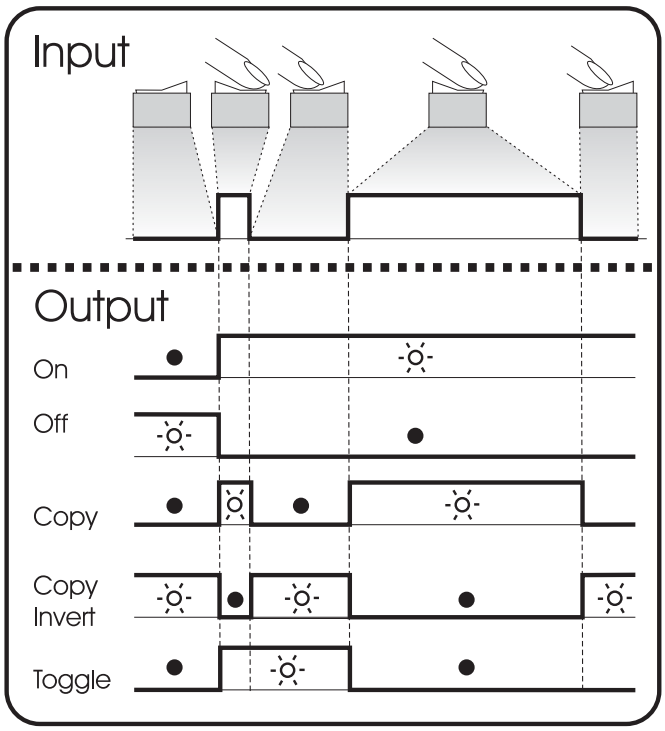

Afbeelding 12: Event data

6.5 VOLG DE TOGGLE-LEIDER

Als er twee of meer doelen van de MasterView Easy MkII zijn geconfigureerd voor één toggleschakelaar, is het eerste event voor deze de schakelaar de “toggle-leider”. De andere events volgen, ze ontlenen hun staat aan de toggle-leider na het togglen. *Voorbeeld:* Event 4 is de toggle-leider. De status van de events 4, 5 en 6 zijn resp. 0,1,1. Na bediening van de toggleschakelaar neemt event 4 de status 1 aan. De andere twee events krijgen nu ook status 1 (die hadden ze al). Resultaat: status 1,1,1.

6.6 FAVORIETEN + BEDIENINGSPAGINA

De MasterView Easy MkII Favorietenpagina is ontworpen om de andere aangesloten MasterBusapparaten in één oogopslag te kunnen volgen. Deze pagina toont tot 6 items op één scherm. Een voorbeeld van een item is de laadtoestand van een accu, gemeten door de MasterShunt. Dit item is te kiezen uit de monitoring tab van de MasterShunt.

☞ Voor configuratie is het nodig om de MasterAdjust of MasterView System software te gebruiken waarmee u de groeps- en itemnummers kunt herkennen.

6.6.1 Naam Favorietenpagina
Voer de maximaal 16 tekens lange naam van uw favorietenpagina in.

6.6.2 Velden
Kies het aantal velden op uw Favorietenpagina om uw items te tonen. U kunt 1,2,3,4 of 6 velden op de MasterView Easy MkII kiezen. Ook kunnen er 1,2 of 3 tankniveaus worden getoond in plaats van de velden. Zie paragraaf 6.9.

6.6.3 Apparaten
De items van maximaal 63 aangesloten MaterBusapparaten zijn te selecteren.

6.6.4 Groepen
De items zijn geordend in groepen. Afbeelding 13 toont bijvoorbeeld een groep met de naam General. Kies de groep, begin te tellen bij 1.

6.6.5 Items
Als de groep is gekozen, kan daaruit een item worden geselecteerd. Begin binnen de groep te tellen vanaf 1 voor het bovenste item.

6.6.6 Toevoegen
De functie Toevoegen plaatst het item in het geselecteerde veld.

6.6.7 Voorbeeld
Zie afbeelding 13. U heeft bijvoorbeeld een MasterShunt geïnstalleerd en u wilt de laadtoestand van de accu in het eerste veld van 6 op uw Favorietenpagina weer laten geven.
Ga naar Configuratie in het MasterAdjust- of MasterView System Software- menu van de MasterView Easy MkII.

Selecteer *Favorietenpagina* en geef deze pagina een naam en kies *6 velden.* Selecteer daarna *Verbonden m.fav. en* kies *Veld 1* onder *Aansl. Aan.* Kies de betreffende *MasterShunt* onder *Apparaat*. Kies *Groepnummer 1* en *Itemnummer 1.* Kies *Toevoegen* en bevestig uw keuze.

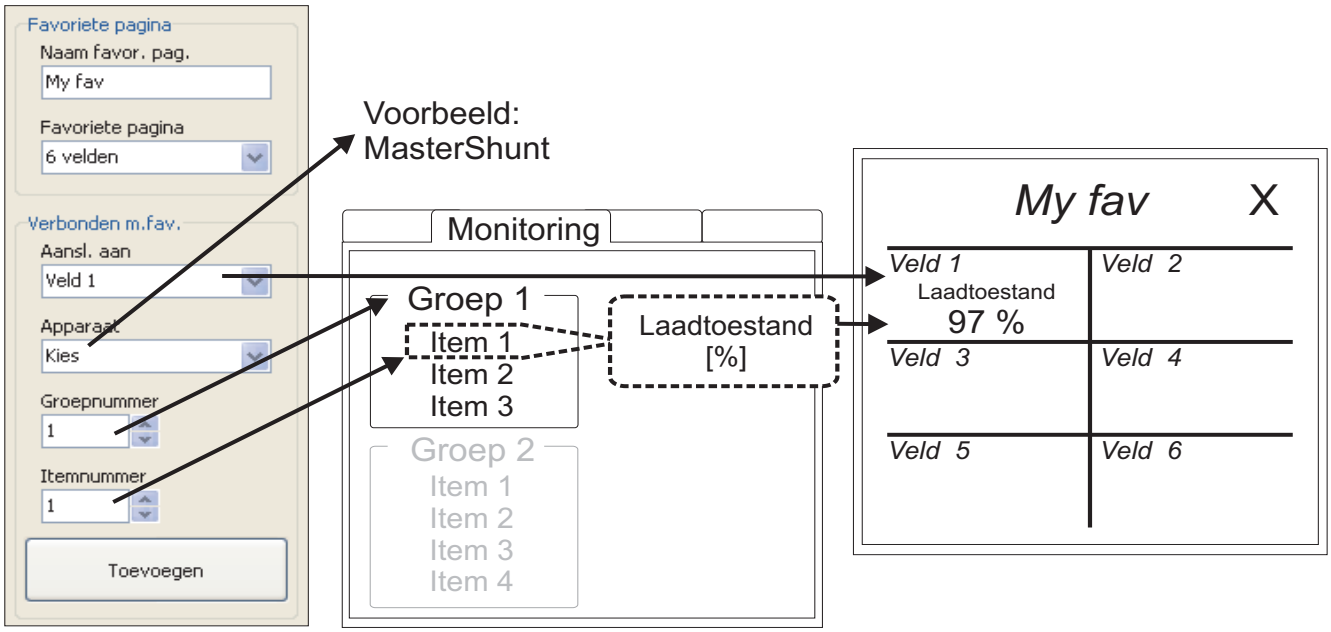

Afbeelding 13: Configuratie van Veld 1

6.6.8 Openen van de Favorietenpagina

U opent de Favorietenpagina door de gelijknamige knop op de MasterView Easy MkII aan te raken, zie afbeelding 14. Ook opent deze pagina automatisch na 20 seconden vanaf het opstartscherm, zodra deze is geconfigureerd.

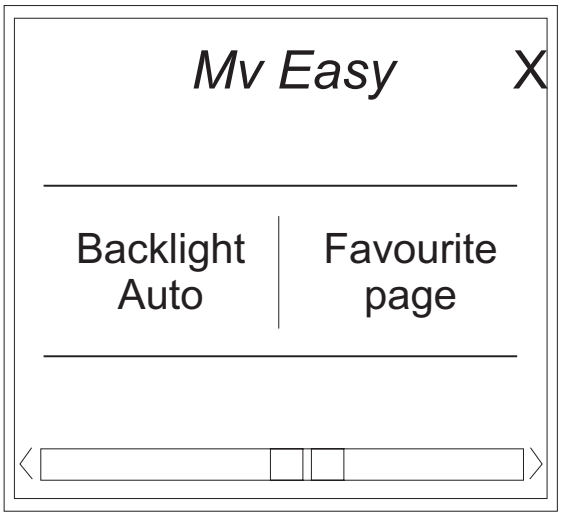

Afbeelding 14: Knop Favorietenpagina

6.6.9 Controleren van de Index

Zie afbeelding 15. Het geselecteerde item staat onder Aangesl. fav. Het apparaat voor veld 1 is de MSH MasterShunt. De 3 onder Veld 1 is de Index. Deze geeft aan dat het geselecteerde item beschikbaar is en de MasterShunt verbonden. U kunt de index controleren door het menu van dit apparaat te selecteren en dan met de cursor over het item te bewegen (mouse over). De index verschijnt dan in een wit kadertje naast de cursor.

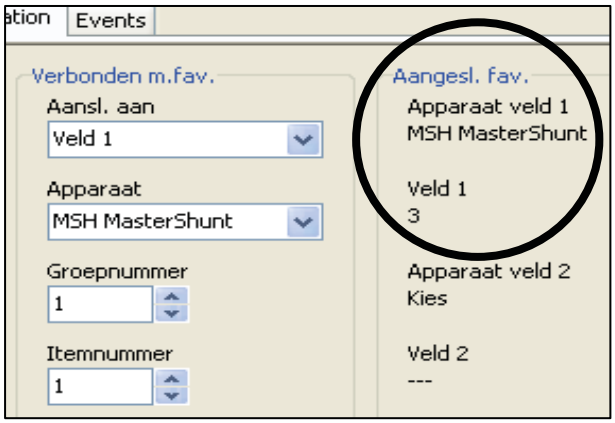

Afbeelding 15: Index

Het is mogelijk om een ander item in een veld weer te geven. Daarvoor configureert u het veld opnieuw.

6.7 CONFIGUREREN VAN ANDERE APPARATEN

Met de MasterView Easy kunt u ook de event-gebaseerde commando's voor andere apparaten programmeren. Selecteer in de apparaatlijst (zie paragraaf 6.1) het gewenste apparaat en bezoek vervolgens het configuratiemenu van dat apparaat. Zie paragraaf 6.2 voor het blokkeren van de configuratie.

6.8 DIGITALE SCHAKELAARS

De MasterView Easy MkII heeft 6 digitale schakelaars voor de Favorietenpagina. Hiermee bedient u na eventconfiguratie hoofdzakelijk andere apparaten. Schakelaar 1 tot en met 6, kunnen worden hernoemd naar hun toepassing. Zie afbeelding 16. Een voorbeeld is Schakelaar 1, nu Keuken (Kitchen). Deze schakelaars staan in eerste instantie in het monitoringscherm om hen toe te voegen aan de Favorietenpagina, zie afbeelding 13.

Om een schakelaar op de Favorietenpagina weer te geven, moet u deze toevoegen! Zie paragraaf 6.6.7 voor een voorbeeld.

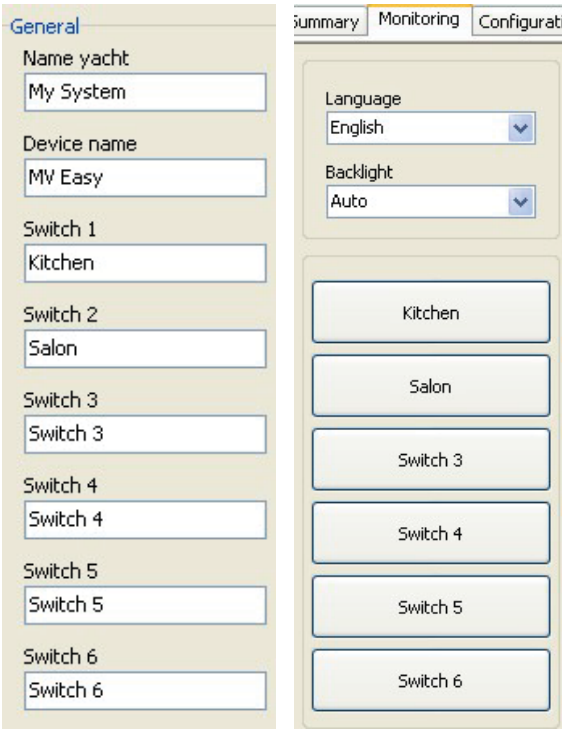

Afbeelding 16: Namen van Schakelaar 1-6

6.8.1 Configureren van de schakelaars

Om een schakelaar een kanaal van de Digital DC 10x10A werkelijk te laten bedienen, moet u de events configureren. Afbeelding 17 toont hoe u de schakelaar Kitchen kanaal 6 van de Digital DC 10x10A laat bedienen. Op deze manier toggelt u met de schakelaar Kitchen op de Favorietenpagina (zie afbeelding 19) kanaal 6 van de Digital DC 10x10A.

6.8.2 Feedback configuratie

Alleen schakelaars van de MasterView Easy MkII zelf hebben de feedbackfunctie op de favorietenpagina. Zie afbeelding 17 en 18. De Digital DC 10x10A kan worden geconfigureerd om een feedbacksignaal naar Kitchen te sturen als het kanaal werkelijk aan staat. De “LED in Kitchen wordt dan zwart, zie afbeelding 19. Bij een alarm, knippert deze.

Alleen de MasterView Easy MkII schakelaars hebben de feedbackfunctie op de Favorietenpagina!

Afbeelding 17: Configuratie van de schakelaar op de MasterView Easy MkII

Afbeelding 18: Feedbackconfiguratie op de Digital DC 10x10A

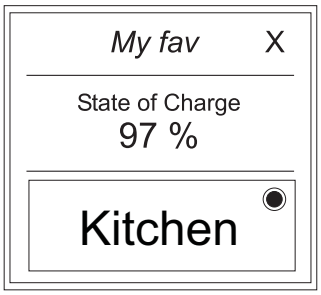

Afbeelding 19: Favorietenpagina met schakelaar.

Zie afbeelding 19. De cirkel in de knop fungeert als LED. Zwart betekent Aan.

6.9 TANKLEVEL INTERFACE

De MasterView Easy MkII heeft drie opties op de Favorietenpagina om tankniveaus weer te geven, zie afbeelding 20. Er kunnen 1, 2 en 3 niveaus worden weergegeven. Deze niveaus werken zoals de velden: de items worden toegevoegd door de groep- en itemnummers te koppelen (zie paragraaf 6.8.8).

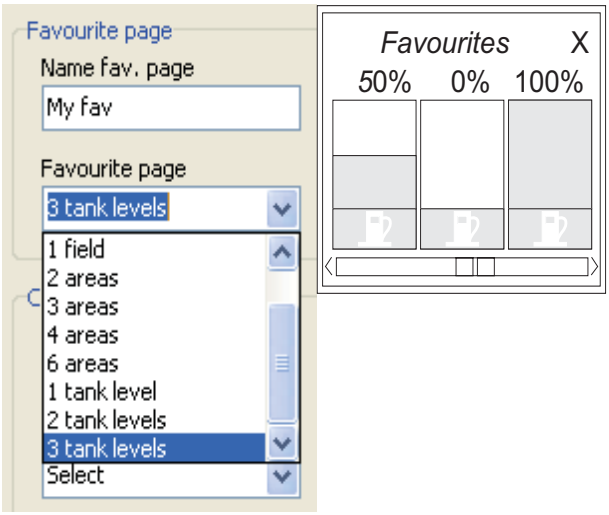

Figure 20: Tankniveau configuratie en weergave.

7 EXTRA INFORMATIE

7.1 MASTERADJUST SOFTWARE

U kunt de instellingen ook veranderen met de. MasterAdjust software. U heeft daarvoor een MasterBus-USB interface nodig tussen uw PC en het MasterBus netwerk. Zie de bestelinformatie en voor gedetailleerde informatie de handleiding van de MasterBus-USB interface.

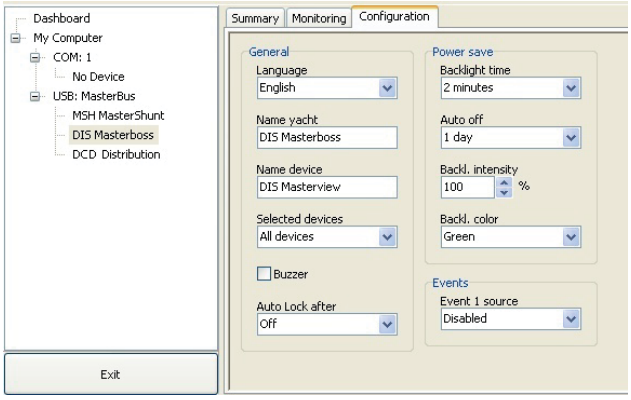

Afbeelding 12: MasterAdjust software

Mastervolt MasterAdjust software is beschikbaar als gratis te downloaden software op de Mastervolt website (www.mastervolt.com).

Eigenschappen:

- Systeemconfiguratie: stel het hele MasterBus netwerk en alle aangesloten apparaten naar uw persoonlijke voorkeur in en programmeer daarbij de Event-gebaseerde commando's (zie paragraaf 6.4);
- Systeembewaking: Compleet en actueel overzicht over uw hele elektrische installatie;
- Systeemlogger: de mogelijkheid om historische gegevens over uw elektrische installatie op te vragen.

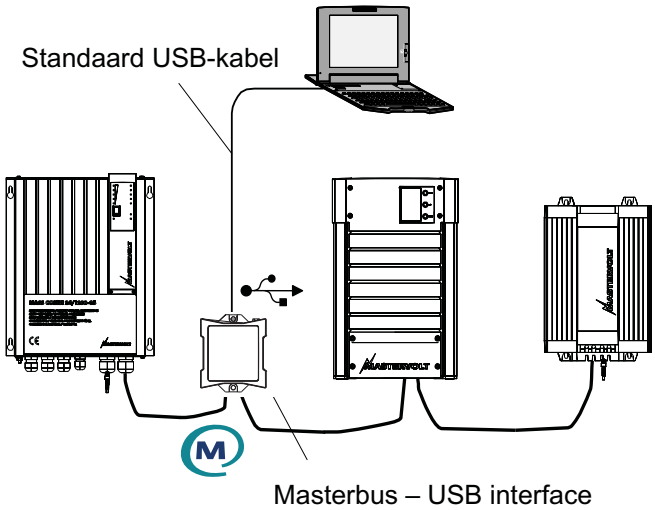

Afbeelding 13: MasterBus-USB interface

7.2 BESTELINFORMATIE

Bestelnummer	Omschrijving
77040000	MasterBus terminator*
77040020	MasterBuskabel, 0,2m
77040050	MasterBuskabel, 0,5m
77040100	MasterBuskabel, 1,0m
77040300	MasterBuskabel, 3,0m
77040600	MasterBuskabel, 6,0m*
77041000	MasterBuskabel, 10m
77041500	MasterBuskabel, 15m
77042500	MasterBus cable, 25m
77050100	100m / 330ft MasterBus kabel (UTP-kabel)
77050200	50 stuks MasterBus aansluitingen
77050000	Complete set samen te stellen UTP verlengsnoeren. Levering omvat: 100m / 330ft UTP-kabel, 50 stuks pluggen en krimptang.
77030100	MasterBus-USB interface, nodig als interface tussen uw PC en MasterBus als u de MasterAdjust software gebruikt.

* Deze onderdelen worden standaard meegeleverd bij de *MasterView Easy*

Mastervolt biedt een breed scala aan producten voor uw elektrische installatie, inclusief een uitgebreid programma voor uw MasterBus-netwerk. Ziet u onze website www.Mastervolt.com voor een uitgebreid overzicht van al onze producten en gratis te downloaden software.

8 PROBLEEMOPLOSSING

Neemt u contact op met uw locale Mastervolt Service Centrum als u een probleem niet met behulp van de tabel hieronder kunt oplossen. Zie www.Mastervolt.com voor een uitgebreide lijst met Mastervolt Service Centers.

Probleem	Mogelijke oorzaak	Wat te doen?
Geen displayfunctie	Het display is uitgeschakeld.	Druk op de knop.
	Fout in de netwerkbekabeling.	Controleer de bekabeling op fouten.
	Geen voedingsapparaat (zoals de MasterShunt) beschikbaar op de MasterBus.	De *MasterView Easy* moet worden gevoed door het netwerk. Dit betekent dat tenminste één apparaat in het netwerk in staat moet zijn om deze voeding te leveren (paragraaf 3.3).
Display geeft een ALARM aan.	Een op MasterBus aangesloten apparaat geeft een alarmsituatie aan.	Controleer de alarmbron op het display en druk op STOP om het alarm te stoppen of op SNOOZE om het elke 9 minuten terug te laten komen.
Achtergrondverlichting verandert ineens van wit naar rood.	Een alarmsituatie laat de achtergrondverlichting verkleuren naar rood. Zie ook paragraaf 6.2.	Controleer de alarmbron op het display en druk op STOP om het alarm te stoppen of op SNOOZE om het elke 9 minuten terug te laten komen.
Achtergrondverlichting schakelt niet in als u het scherm aanraakt.	De achtergrondverlichting is ingesteld om uit te schakelen.	Controleer de Configuratie. Zie paragraaf 6.1, 6.2.
Achtergrondverlichting schakelt niet uit.	Instellingen achtergrondverlichting moeten worden veranderd.	Controleer de Configuratie. Zie paragraaf 6.1, 6.2.
Geen achtergrondverlichting.	Achtergrondverlichting schakelt automatisch uit na default 2 minuten.	Druk op het scherm, zie paragraaf 6.2 voor de instellingen van de achtergrondverlichting.
Langzame of geen communicatie	Fout in de MasterBus-kabels.	Controleer de MasterBus netwerkkabels.
	Geen terminator geplaatst aan de uiteinden van het netwerk.	Voor MasterBus is er een terminator aan beide uiteinden van het netwerk nodig. Controleer of ze zijn aangesloten (zie paragraaf 3.3).
	Het MasterBus netwerk is geïnstalleerd als een ringnetwerk.	Ringnetwerken zijn niet toegestaan. Controleer de aansluitingen van het netwerk (zie par. 3.3).
	T-verbindingen in het MasterBus netwerk.	Controleer het netwerk op T-verbindingen. Deze zijn niet toegestaan (zie paragraaf 3.3).
Touch screen reageert niet.	Het scherm is vergrendeld.	Druk lang op de knop om het scherm te ontgrendelen, zie afbeelding 10.
U bedient het touch screen ongewild bij het schoonmaken ervan.	Een touch screen reageert ook als u het wilt schoonmaken.	Gebruik de vergrendelfunctie, zie afbeelding 10. Reinig het touch screen met een zachte doek. Gebruik geen bijtende of schurende schoonmaakmiddelen! Druk opnieuw lang op de knop om de MasterView Easy te ontgrendelen.
Eén van de aangesloten apparaten kan niet worden gevonden.	Instellingsfout: het maximum aantal apparaten is 63.	Als u meer dan twintig apparaten wilt monitoren, heeft u een tweede MasterView Easy panel nodig.
	Het display staat op “Keuze” en er is een ander apparaat gekozen.	Verander de instelling naar “Alle apparaten”.
	Fout in de kabels.	Controleer de MasterBuskabels.
	Apparaat niet geschikt voor MasterBus of geselecteerd in “Uitgesloten”.	Controleer of het apparaat geschikt is voor MasterBus. Ook kan de MasterBuskabel zijn verbonden met een niet-MasterBus aansluiting.
MasterView Easy schakelt na enige tijd uit.	De *MasterView Easy* ingesteld om automatisch uit te schakelen als er gedurende 1 dag geen knop wordt aangeraakt.	Zie paragraaf 6.2 voor instellingen (Automatisch uit).
De apparaatnaam is niet juist.	De apparaatnaam is nog niet ingesteld.	Stel de apparaatnaam in, zie paragraaf 6.2.

Probleem	Mogelijke oorzaak	Wat te doen?
De verkeerde taal staat op het scherm.	Verkeerde taalinstelling op de MasterView Easy.	Stel de taal correct in. Zie paragraaf 6.2 voor aanpassing van de taal.
	Verkeerde taalinstelling op een van de aangesloten apparaten.	Elk apart aangesloten apparaat kan zijn eigen taalinstelling hebben. Zie de handleidingen van de betreffende apparaten.
De verkeerde bootnaam wordt weergegeven	Verkeerde instelling van de bootnaam op de MasterView.	Zie paragraaf 6.2 om de bootnaam in te stellen.
Een ingestelde waarde op het scherm is niet correct.	De waarde is nog niet ingesteld of kan niet worden ingesteld.	Ga naar Configuratie en verander de waarde met de pijlen. Als er geen pijlen zijn weergegeven, is de waarde niet instelbaar.
De Favorietenpagina verschijnt niet automatisch	U bent in het configuratiemenu en u wilt de Favorietenpagina controleren.	Klik herhaaldelijk op X tot de apparaatlijst weer verschijnt. Dit is het beginscherm van de MasterView Easy. De Favorietenpagina verschijnt vanaf hier automatisch.
Uw Favorietenpagina laat niet het juiste item zien.	Bij het toevoegen van een item, hebt u een andere parameter gekozen dan de bedoeling is.	Kijk de gebruikershandleiding na van het apparaat waar het item vandaan komt. OPMERKING: Tel voor groeps- en itemnummer vanaf 1.
U heeft geen idee waar in de menustructuur u bent terechtgekomen.	U heeft zojuist enkele onverwachte schermen ontdekt.	Klik herhaaldelijk op X tot de apparaatlijst weer verschijnt. Dit is het beginscherm van de MasterView Easy.

9 SPECIFICATIES

9.1 TECHNISCHE SPECIFICATIES

Model:	MasterView Easy MkII
Artikelnummer:	77010305
Levering omvat:	Paneel, behuizing, MasterBus terminator, MasterBus aansluitkabel (6m/20ft), gebruikershandleiding, schroeven, montagesticker
Functie:	Bewaking en configuratie van apparaten die zijn aangesloten op het MasterBus netwerk.
Fabrikant:	Mastervolt Amsterdam, Nederland
Aflezing:	Door middel van een LCD touch screen
Beschikbare talen:	English, Nederlands, Deutsch, Francais, Castellano, Italiano, Dansk, Suomi, Svenska, Norsk
Voedingcapaciteit:	Nee, moet worden gevoed door MasterBus (tenminste één van de aangesloten apparaten moet voedingcapaciteit hebben).
MasterVision compatible:	Nee
Energieverbruik:	Uit: 16 mW Aan: 160 mW (achtergrondverlichting uit); 900mW (achtergrondverlichting aan)
Afmetingen:	Zie paragraaf 9.2
Benodigde diepte voor inbouw:	Minimaal 38 mm
Massa	230 g (0.50 lb)
Beschermingsgraad	IP 21

9.2 AFMETINGEN

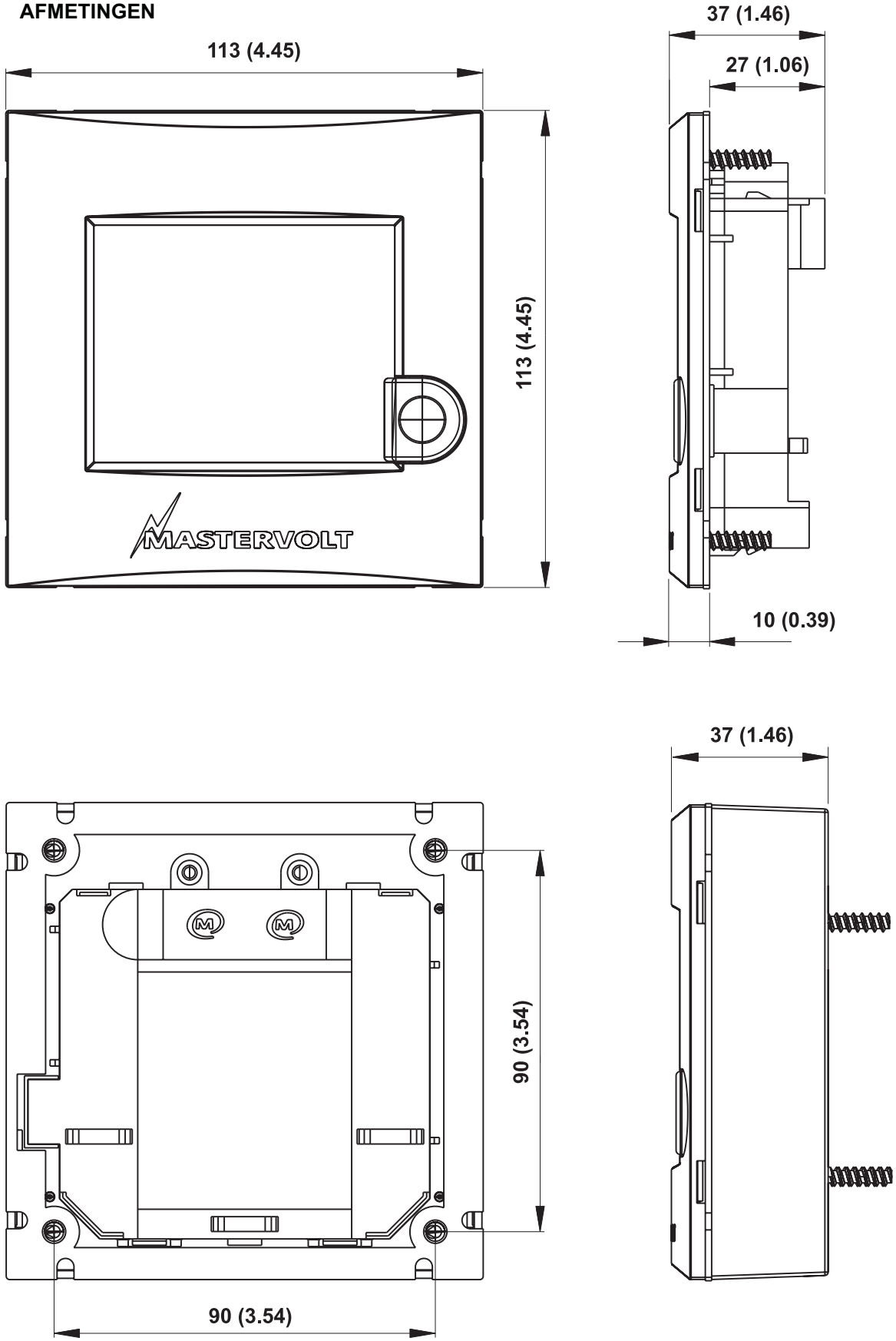

Afb. 14: Afmetingen in mm (inch) van het paneel met en zonder behuizing.

10 EG VERKLARING VAN OVEREENKOMST

Manufacturer Mastervolt
Address Snijdersbergweg 93
1105 AN Amsterdam
The Netherlands

Verklaart hiermee dat:

Product:
77010305 MasterView Easy MkII

Voldoet aan de bepalingen van de EEG/EC EMC richtlijnen 89/336/EEG en amendementen 92/31/EEG en 93/68/EEG.

De onderstaande geharmoniseerde normen zijn toegepast:
Emissie EN 50081-1: 1992,
Immuniteit EN 50082-1: 1997,

Low voltage directive: 2006/95/EC

Amsterdam,

P. F. Kenninck,
Algemeen Directeur MASTERVOLT

Snijdersbergweg 93, 1105 AN Amsterdam, Nederland
Tel : + 31-20-3422100
Fax : + 31-20-6971006
Email : info@mastervolt.com