Stecker IP44 TWIST *SVB-# 76517*

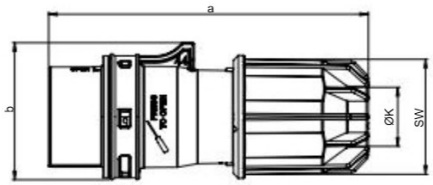

	32 Amp
Pole	2
a [mm]	135
b [mm]	57
K_Kabel Ø [mm]	9,5-24
Leitung flexibel [mm²]	1-10
Kontaktschrauben [Ncm]	160
SW [mm]	48
Gewicht [g]	142

- mit Schraubklemmen
- Gehäusematerial: PA6
- Kontakte: vernickelte Kontakte

IP44 spritzwassergeschützt

SVB-Set-# 76521, bestehend aus 76517 & 75518

Kupplung IP44 TWIST *SVB-# 76518*

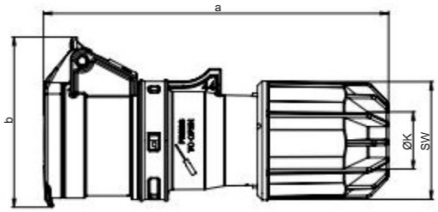

	32 Amp
Pole	2
a [mm]	150
b [mm]	75
K_Kabel Ø [mm]	9,5-24
Leitung flexibel [mm²]	1-10
Kontaktschrauben [Ncm]	160
SW [mm]	48
Gewicht [g]	179

- mit Schraubklemmen
- Gehäusematerial: PA6
- Kontakte: vernickelte Kontakte

IP44 spritzwassergeschützt

SVB-Set-# 76525, bestehend aus 76517 & 76520

Wandsteckdose IP44 *SVB-# 76520*

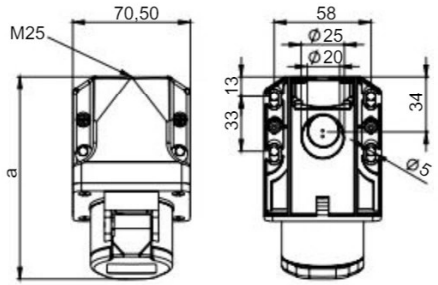

Neigung=15°

	32 Amp
Pole	2
a [mm]	119
Höhe [mm]	85
M [mm]	25
Leitung flexibel [mm²]	1-10
Leitung eindrähtig [mm²]	1,5-10
Kontaktschrauben [Ncm]	110
Gewicht [g]	198

- mit Schraubklemmen
- Gehäusematerial: PA6
- Kontakte: vernickelte Kontakte
- Leitungseinführung von oben oder hinten
- inkl. Würgenippel

IP44 spritzwassergeschützt

SVB-Set-# 76524, bestehend aus 76517 & 76519

Anbausteckdose gerade IP44/54 *SVB-# 76519*

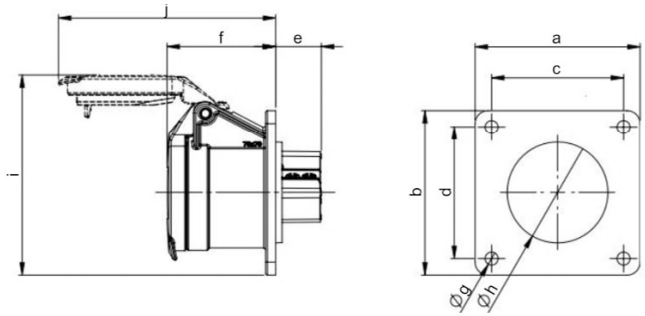

- mit Schraubklemmen
- Kontakte: vernickelte Kontakte
- Gehäusematerial: PA6
- verstärkter Klappdeckel
- großer Klemmbereich

IP44/54 staub- & spritzwassergeschützt

Flansch		Lochabstand		Amp	Pole	e	f	Ø g	Ø h	i	j	Gewicht [g]
a	**b**	c	d									
70	**70**	56	56	32	2	19	47	5,5	43	86	93	118

- Anschlussart: Schraubklemme
- Leitung flexibel: 1-10 mm²
- Leitung eindrähtig: 1,5-10 mm²
- Kontaktschrauben: 110 Ncm